URBE ADAPTA

bancos

Ref: UAM1032

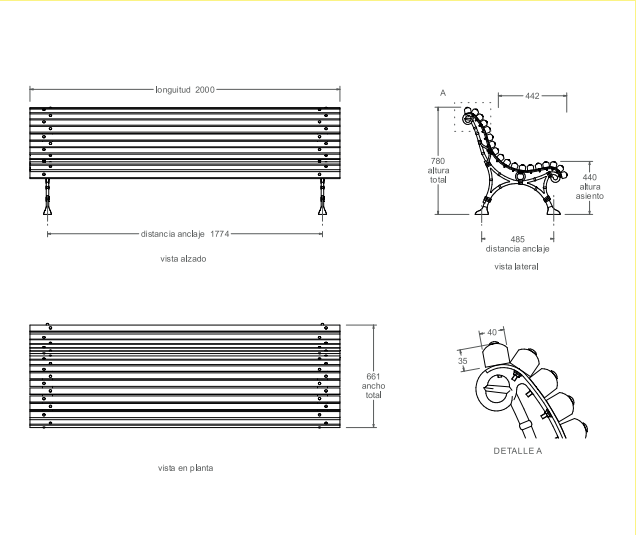

PATAS: Fundición gris tipo 20 pintado oxiron.

LISTONES(18): Madera Guinea barnizada a poro abierto de 2000 mm de longitud.

MEDIDAS TOTALES: 661 x 2000 x 780 mm

PESO: 50,10 Kg

ANCLAJES: Tornillo acero cincado.

comercial@urbeadapta.com TELF: 661 534 251