URBE ADAPTA

cuerdas

TRAMPOLÍN 150 x 150

Ref: UAT1150

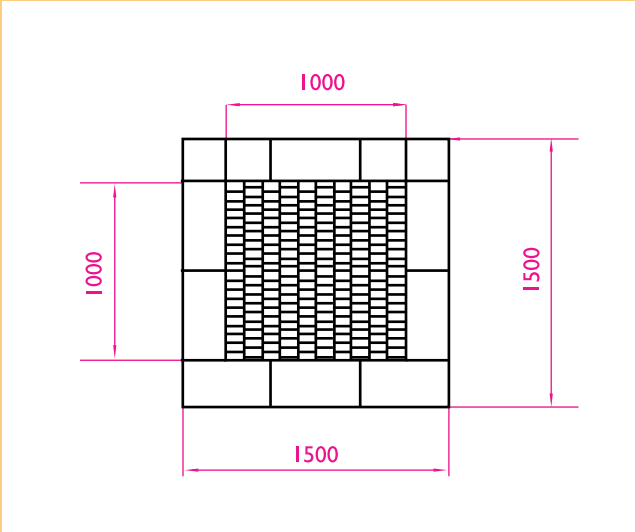

EDAD: 3 a 14 años.

ÁREA DE SALTO: Lámina de material sintético y robusto de 100 x 100 cm

MARCO: Acero galvanizado en caliente, equipado con placas de seguridad según DIN EN1177.

MARCO DE MONTAJE: Chapa de acero, galvanizada, completamente ensamblada.

ALTURA DE JUEGO: 0 cm

comercial@urbeadapta.com TELF: 661 534 251