**MUELLES**

DARVEN / Ref. UAJ10709

www.urbeadapta.com · comercial@urbeadapta.com

UNE - EN1179/7 - Última revisión: 08/08/2009

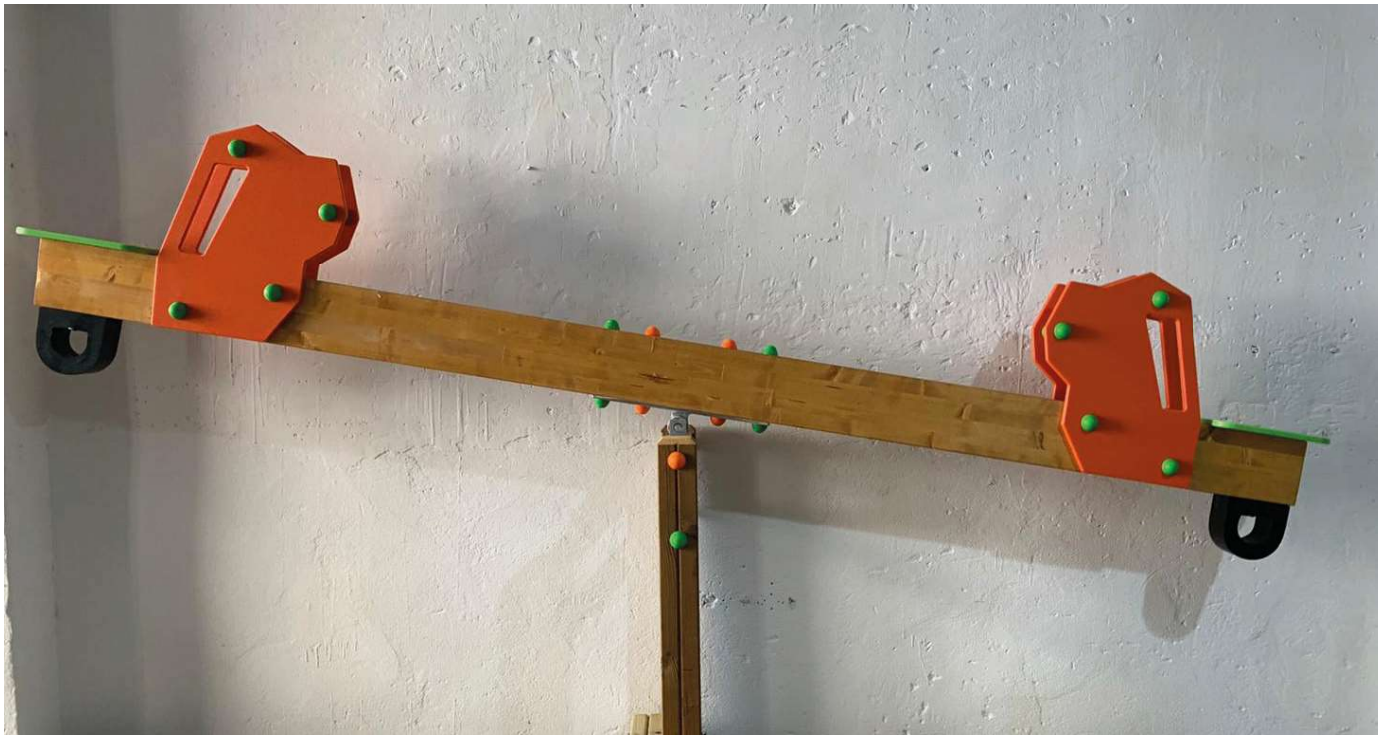

## DESCRIPCIÓN

Juego fabricado en base a aspectos que se consideran clave para el correcto desarrollo del niño.
Diseño innovador de formas suaves y colores agradables, que aportan un alto valor lúdico y educativo a cada parque. Basándonos principalmente en las necesidades de nuestros niños, estimulando su actividad lúdica y motriz. No perdemos nunca de vista la estética de nuestros juegos, y creamos entornos integrados y agradables.

| Caída máx. (mm) | Edad (Años) | Dimensiones (mm) | Área de seguridad (mm) | Área total ($m^2$) | Pieza más grande (cm) |
|---|---|---|---|---|---|
| **550** | **2 - 8** | h - **860**<br>**1330**<br>**230** | **1930**<br>**2320** | **8** $m^2$ | **40X55X30**<br>**10** (kg) |

**MUELLES**

DARVEN / UAJ10709

www.urbeadapta.com · comercial@urbeadapta.com

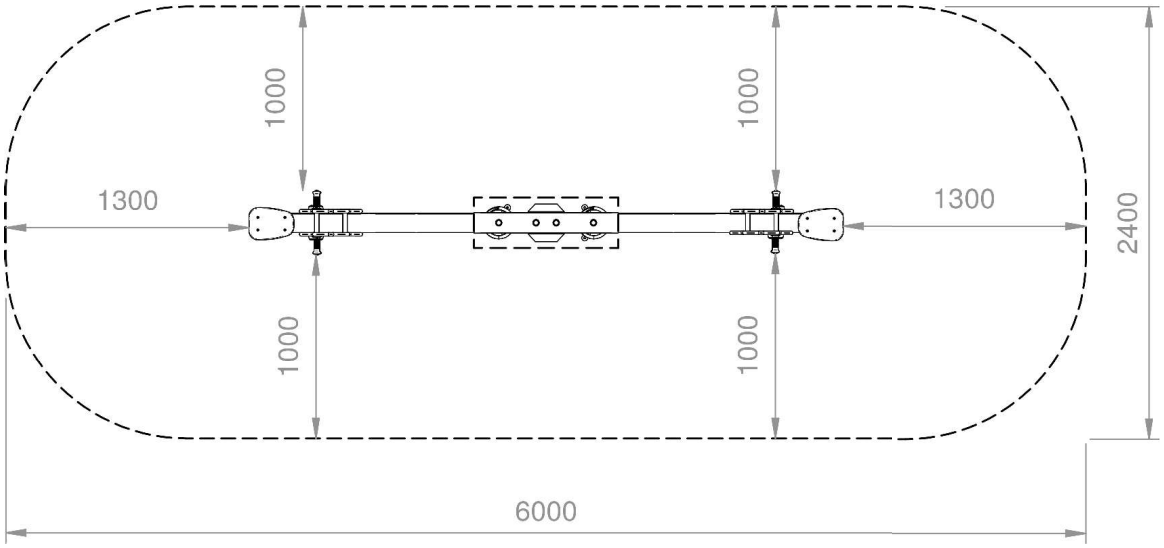


UNE - EN1179/7 - Última revisión: 08/08/2009

## COMPOSICIÓN

2 Asientos
2 Agarraderos
1 Viga central
1 Soporte central

## MATERIALES

**Madera** de pino laminado, certificada por PEFC y FSC conforme a la Normativa EN351/EN335. Clase de resistencia GL24 (riesgo IV).

- Plataformas en Tablero Fenólico Antideslizante de 21 mm inocuo, resistente al desgaste y a la abrasión.

**Metal.** Piezas metálicas en Acero S-235 galvanizado y lacado.

- Tornillería en acero galvanizado.

**Plástico** HDPE de 15mm, color uniforme, resistente a la intemperie y al cultivo de bacterias y hongos. Por su capacidad elástica actúa como amortiguador de impactos resultando muy difícil su rotura. No son tóxicos, y cumplen con la EN 71, parte 3.

- Polietileno, polipropileno, poliamida.

**Cuerdas.** Redes de cuerda armada antivandálica: Ø 16mm, 6 hilos de acero trenzados recubiertos de polipropileno. Conectores de aluminio.

DARVEN / Ref. UAJ10709

www.urbeadapta.com · comercial@urbeadapta.com

## INSTALACIÓN

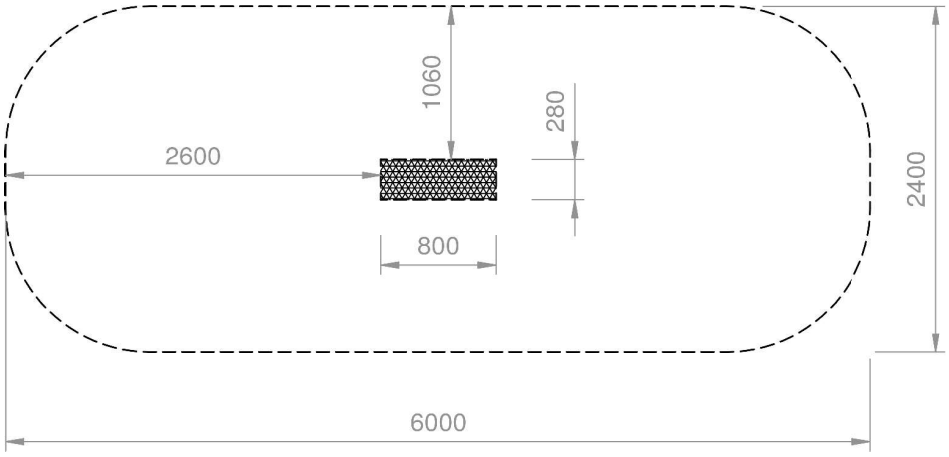


UNE - EN1179/7 - Última revisión: 08/08/2009

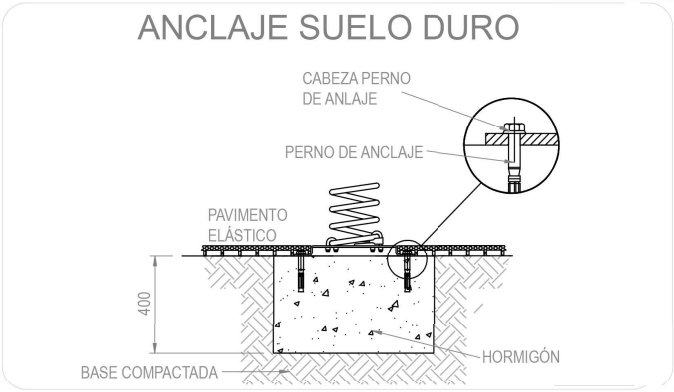


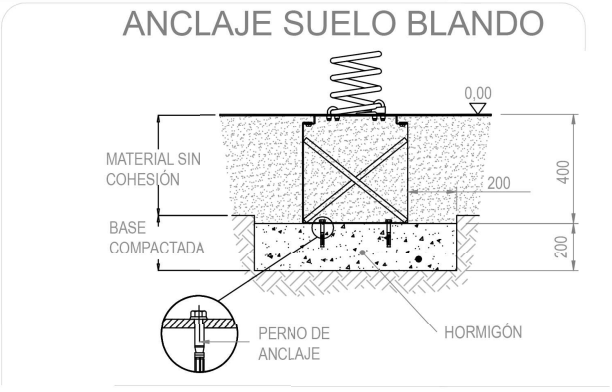


IMPORTANTE: Para el montaje y cimentación del juego son necesarias herramientas empleadas habitualmente en la construcción.
La superfície de juego debe estar cubierta por un suelo que absorba el impacto, según noemativa EN-1176-1:2018

## MANTENIMIENTO

**Inspección visual rutinaria.** Inspección destinada a identificar riesgos evidentes derivados, por ejemplo, del uso normal, de actos de vandalismo o de las condiciones meteorológicas. Para las instalaciones de equipos de entrenamiento físico sometidas a un uso intensivo o a actos de vandalismo, puede ser necesaria una inspección diaria.

Ejemplo de estos riesgos son: cimientos al descubierto, bordes cortantes, falta de piezas, desgaste excesivo y la integridad estructural general del conjunto.

## INSPECCIONES

**Inspección anual.** Destinada a constatar el estado general del equipo en relación a la seguridad de funcionamiento. Se deberá prestar especial atención a las piezas y equipos "sellados de por vida" donde la estabilidad depende de un poste. Esta inspección podría requerir la excavación o desmontaje de determinadas partes.